AGILA

2470DIK125P50

EAN 4031582010367

BETTER MOBILITY. BETTER LIFE.

Поворотний ролик, корпус із штампованої сталі, покритий блискучим цинком, пофарбований блакитним кольором, шарнірна голівка двохрядного шарикопідшипника, вісь колеса з гайкою, крплення пластини. Центр колеса зі штампованої сталі, протектор: тверда гума, сірий без маркування, з нарізними пристроями захисту, конічний шарикопідшипник

Picture may differ from original product

Технічні характеристики

Діаметр колеса	125 MM
Ширина колеса	32 MM
ширина ролика	60 MM
розмір пластини	77 x 67 MM
Центри отворів диску	61,5/56 x 51,5/46,5 MM
Отвір диску	8,5 MM
Купол діаметром	60 MM
зсув	41 MM
Зчеплення шарніру	207 MM
Загальна висота	160 MM
Температура	- 20 / + 80 °C
Стандарт	EN 12530
Вага	1.081 кг
радіус повороту	103.5 MM
Міцність покришки	Міцність за Шором A 80
Вантажопідйомність	100 кг
допустиме навантаження (статичне)	200 кг

Dimensions

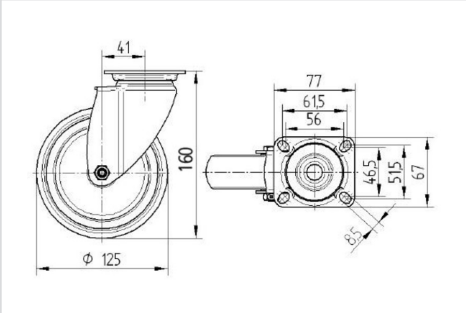

Structure & Mounting

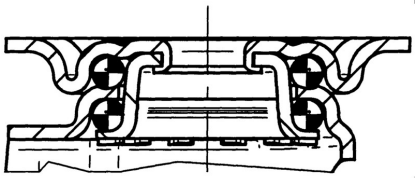

Advantages at a glance

Характеристики обертання	●●●○○
Шум при переміщенні	●●●○○
Тертя	●●●○○
Стійкий до корозії	●●●○○

© Copyright 2023 TENTE International **www.tente.com**

AGILA

2470DIK125P50

EAN 4031582010367

BETTER MOBILITY. BETTER LIFE.
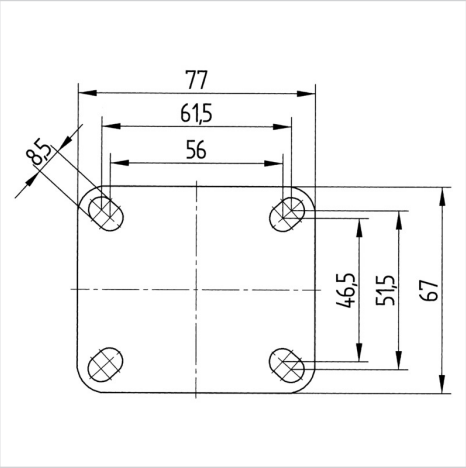
Structure & Mounting