AGILA

2470UOO050P40

EAN 4031582301281

BETTER MOBILITY. BETTER LIFE.

Lenkrolle, Gehäuse aus Stahlblech, glanzverzinkt, blaupassiviert, Schwenklager mit zweifachem Kugelkranz, Radachse verschraubt, Plattenbefestigung. Radkörper aus Polyamid, Gleitlager

Abbildung kann vom Original abweichen

Technische Daten

Rad-Ø	50 mm
Radbreite	20 mm
Rollenbreite	43 mm
Plattenabmessung	60 x 60 mm
Plattenlochabstand	48/38 x 48/38 mm
Plattenloch	6,3 mm
Dom-Ø	41 mm
Ausladung	24 mm
Störkreis-Ø	98 mm
Bauhöhe	69 mm
Temperaturbereich	- 25 / - 25 °C
Norm	EN 12530
Eigengewicht	0.177 kg
Störkreisradius	49 mm
Härte der Lauffläche	Shore D 75
Tragfähigkeit	50 kg
Tragfähigkeit (statisch)	100 kg

Abmessungen

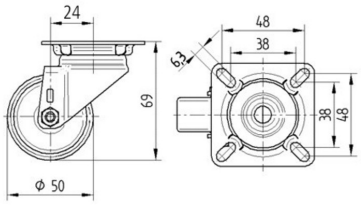

Aufbau & Befestigung

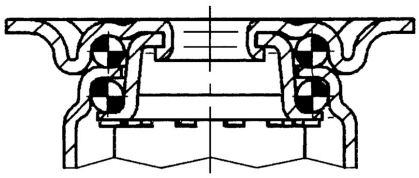

Vorteile im Überblick

Laufverhalten	●●●○○
Fahrgeräusch	●●●○○
Verschleißbeständigkeit	●●●●●
Korrosionsbeständigkeit	●●●○○

© Copyright 2023 TENTE International **www.tente.com** 27.12.2023

AGILA

2470UOO050P40

EAN 4031582301281

BETTER MOBILITY. BETTER LIFE.
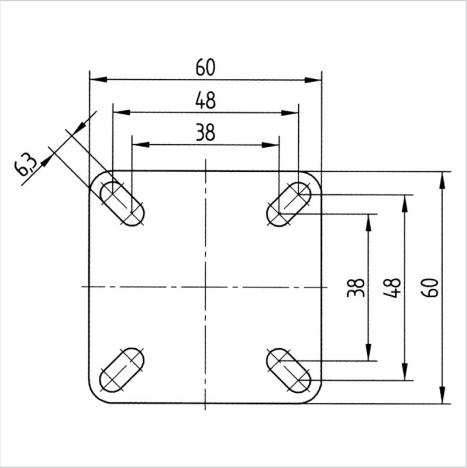
Aufbau & Befestigung