INTEGRAL TWIN

2944UAP125R26-28S45 RAL9002 4xM8

EAN 4031582302547

BETTER MOBILITY. BETTER LIFE.

Въртящо колело с централна, пълна спирачка и централна спирачка за посока, Рамка от пресована стомана, прецизен ролков лагер във въртяща се глава, корпус със синтетично покритие, Пробка с превключваща гърбица за профилни щанги. Корпус на колелото от полиамид, работна повърхнина от полиуретан, прецизен сачмен лагер
Указание: Сертифициран продукт по TÜV Süd.

Снимката може да се различава от оригиналния продукт

Технически данни

Диаметър на колело	125 мм
Ширина на гумите	12 мм
Ширина на колелото	63 мм
Болт-Ø	28 мм
Дължина на болта	96 мм
Купол-Ø	61.5 мм
Издаване напред	37.5 мм
Интерференция на въртенето	206 мм
Конструктивна височина	150 мм
Температура	- 25 / - 25 °C
Стандарт	EN 12531
Тегло	1.161 кг
Кръгов радиус	103 мм
Твърдост на работната повърхнина	Твърдост по Шор D 42
Динамична товароносимост	125 кг
Статична товароносимост	375 кг

Размери

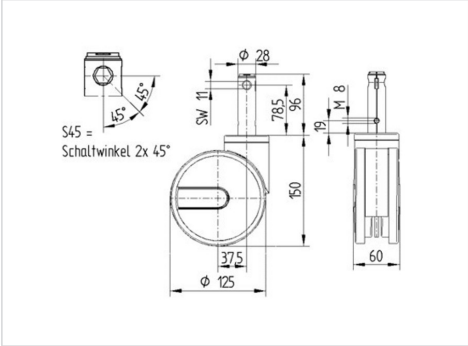

Бляскави предимства

Съпротивление при завъртане	●●●●●
Шум при движение	●●●○○
Износване	●●●●○
Защита от ръжда	●●●○○

© Copyright 2023 TENTE International **www.tente.com** 22.12.2023

INTEGRAL TWIN

2944UAP125R26-28S45 RAL9002 4xM8

EAN 4031582302547

BETTER MOBILITY. BETTER LIFE.

Устройство и монтаж

Design Award Winner
German Designer Club

reddot design award
winner