INTEGRAL TWIN

2946UAP150R26-28S45 RAL9002 4xM8

EAN 4031582302622

BETTER MOBILITY. BETTER LIFE.

központi fékes, önbeálló görgő, préselt acéllemez váz, preciziós golyóscsapágy a nyakban, szintetikus borítás, csap profilrúdhoz való furattal. Poliamid keréktárcsa, poliuretán futófelület, precíziós, tömített golyóscsapágy
Tanács: TÜV Süd által minősített termék.

A kép eltérhet az eredeti terméktől

Műszaki adatok

Kerékátmérő	150 mm
Kerékszélesség	15 mm
Görgő szélessége	75 mm
Csavarátmérő	28 mm
Csavarhossz	96 mm
Nyakátmérő	70 mm
Utánfutás	45 mm
Körbeforgás	248 mm
Teljes magasság	175 mm
Hőtartomány	- 25 / - 25 °C
Szabvány	EN 12531
Súly	1.421 kg
Fordulókör sugara	124 mm
Futófelület keménysége	Shore D 42
Terhelhetőség	150 kg
Statikus teherbírás	450 kg

Méretek

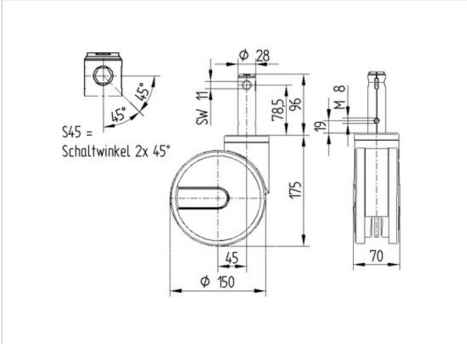

Előnyök egy pillantással

Gördülési ellenállás	●●●●●
Mozgás közbeni zaj	●●●○○
Kopás	●●●●○
Rozsda elleni védelem	●●●○○

© Copyright 2023 TENTE International **www.tente.com** 27/12/2023

INTEGRAL TWIN

2946UAP150R26-28S45 RAL9002 4xM8

EAN 4031582302622

BETTER MOBILITY. BETTER LIFE.

Szerkezet és Szerelés

Design Award Winner
German Designer Club

reddot design award
winner