ALPHA

3477UOO100P62

EAN 4031582050189

BETTER MOBILITY. BETTER LIFE.

Въртящо колело с тотално фиксиращо устройство, Корпус от стоманена ламарина, поцинкована, хромирана, въртящо се с двоен сачмен лагер, завинтена ос на колелото, Защита на въртящ лагер от прах, закрепване на планка. Корпус на колелото от полиамид, плъзгащ лагер

Снимката може да се различава от оригиналния продукт

Технически данни

Диаметър на колело	100 мм
Ширина на гумите	36 мм
Ширина на колелото	75 мм
Размер на планката	105 x 80 мм
Център на отвора на планката	80/77 x 60 мм
Отвор на планката	9 мм
Купол-Ø	75 мм
Издаване напред	41 мм
Интерференция на въртенето	246 мм
Конструктивна височина	128 мм
Температура	- 25 / + 80 °C
Стандарт	EN 12532
Тегло	0.865 кг
Кръгов радиус	123 мм
Твърдост на работната повърхнина	Твърдост по Шор D 75
Динамична товароносимост	200 кг
Статична товароносимост	400 кг

Размери

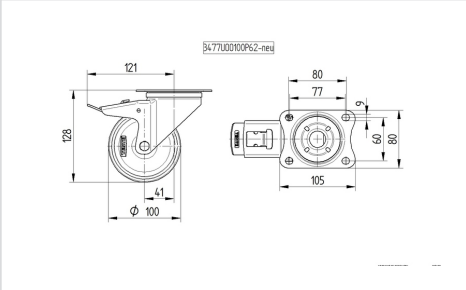

Устройство и монтаж

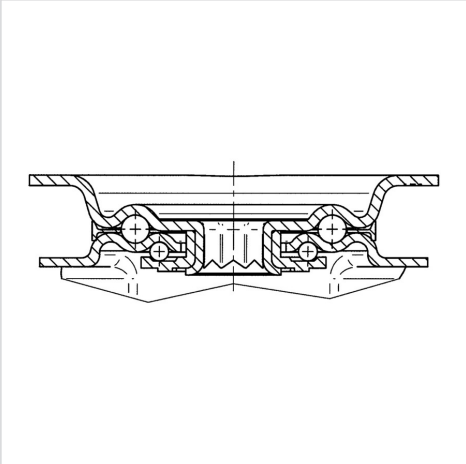

Бляскави предимства

Съпротивление при завъртане	●●●○○
Шум при движение	●●●○○
Износване	●●●●●
Защита от ръжда	●●●○○

© Copyright 2023 TENTE International **www.tente.com** 22.12.2023

ALPHA

3477UOO100P62

EAN 4031582050189

BETTER MOBILITY. BETTER LIFE.
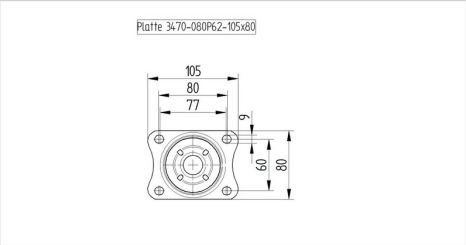
Устройство и монтаж