ZETA

468SITP160P63 180° Flat

EAN 4031582398281

BETTER MOBILITY. BETTER LIFE.

önbeálló görgő rugós os iránystabilizálóval, Vastag, préselt acéllemez villaszerkezet, fényes cinkbevonattal, védett, szigetelt, dupla golyósor a nyakban megerősített és hőkezelt golyósor-fedél, szegecselt csapszeg, zsírzószemmel ellátott porvédő a nyakban csavarozott tengely, talplemezes rögzítés. Alumínium keréktárcsa, öntött poliuretán futófelület, precíziós golyóscsapágy

A kép eltérhet az eredeti terméktől

Műszaki adatok

Kerékátmérő	160 mm
Kerékszélesség	50 mm
Görgő szélessége	96 mm
Talplemez mérete	137 x 105 mm
Talplemez furatok távolsága	105 x 80/75 mm
Furat	11 mm
Nyakátmérő	96 mm
Utánfutás	55 mm
Körbeforgás	270 mm
Teljes magasság	200 mm
Hőtartomány	- 10 / + 60 °C
Szabvány	EN 12532
Súly	3.263 kg
Fordulókör sugara	135 mm
Futófelület keménysége	Shore D 42
Terhelhetőség	800 kg
Statikus teherbírás	1600 kg

Méretek

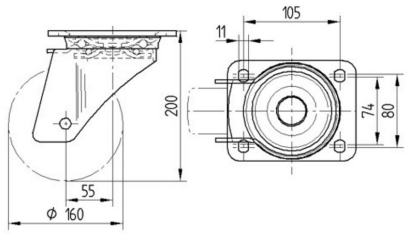

Szerkezet és Szerelés

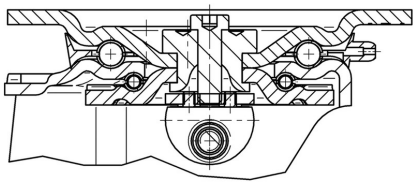

Előnyök egy pillantással

Gördülési ellenállás	●●●●○
Mozgás közbeni zaj	●●●○○
Kopás	●●●●○
Rozsda elleni védelem	●●●○○

© Copyright 2024 TENTE International **www.tente.com** 05/01/2024

ZETA

468SITP160P63 180° Flat

EAN 4031582398281
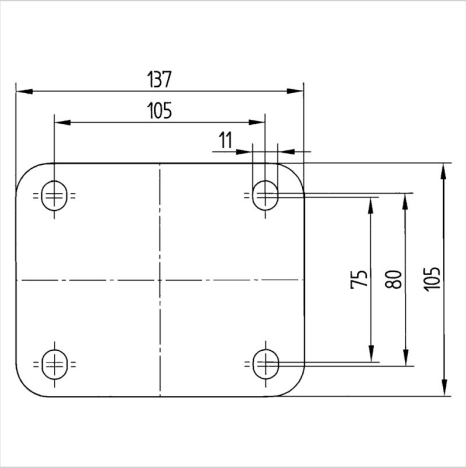
Szerkezet és Szerelés