ALPHA

8477UOO100P62

EAN 4031582313093

BETTER MOBILITY. BETTER LIFE.

Zestaw obrotowy z hamulcem totalnym za kołem , Obudowa wykonana ze stali nierdzewnej, dwurzędowe łożysko kulkowe obrotnicy, oś koła skręcana śrubą, płytka mocująca. Piasta poliamidowa, łożysko ślizgowe

Zdjęcie może różnić się od oryginalnego produktu.

Dane techniczne

Koło-Ø	100 mm
Szerokość koła	36 mm
Szerokość zestawu	75 mm
Wymiary płytki	105 x 85 mm
Rozstaw otworów płytki	80/77 x 60 mm
Otwór płytki	9 mm
Średnica główki widelca-Ø	75 mm
Wysięg	41 mm
Zasięg działania koła-Ø	246 mm
Wysokość zabudowy	128 mm
Zakres temperatury	- 40 / + 80 °C
Standard	EN 12532
Masa	0.85 kg
Promień działania koła	123 mm
Twardość bieżni	Shore D 75
Nośność dynamiczna	200 kg
Nośność statyczna	400 kg

Wymiary

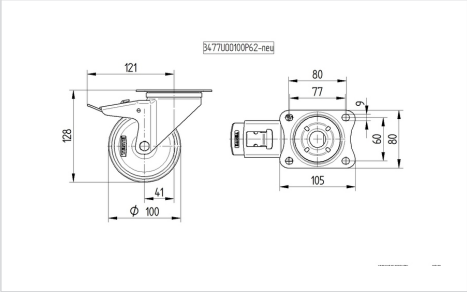

Mocowanie

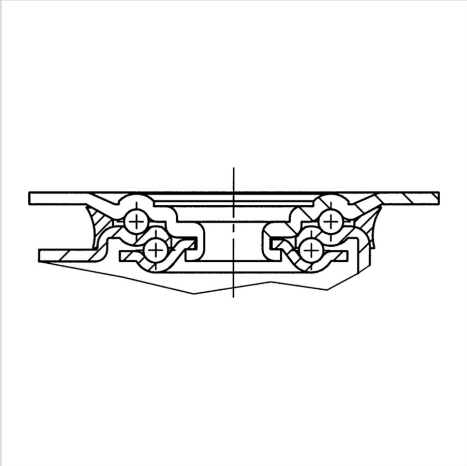

Zalety

Łatwość toczenia	●●●○○
Hałas związany z ruchem	●●●○○
Ścieranie	●●●●●
Ochrona przed rdzą	●●●●●

© Copyright 2023 TENTE International **www.tente.com** 27/12/2023

ALPHA

8477UOO100P62

EAN 4031582313093

BETTER MOBILITY. BETTER LIFE.
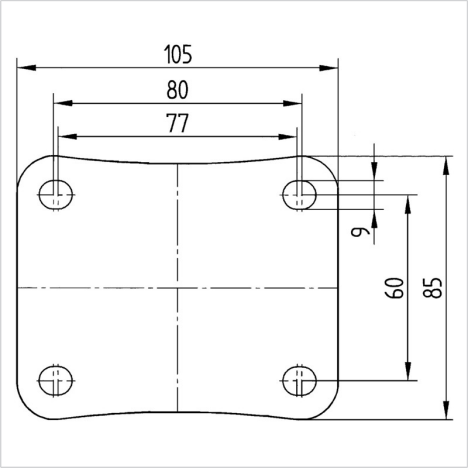
Mocowanie