INFORMATIONS SUR LE PRODUIT

OMIKRON

9258STP300P66

EAN 4031582314137
Numéro de commande 00830234

BETTER MOBILITY. BETTER LIFE.

Image non contractuelle, peut différer du produit d'origine

PERFORMANCE

Performance de roulage	●●●○○
Bruit de mouvement	●●●○○
Usure	●●●●○
Résistance à la corrosion	●●●○○

ATTRIBUTS PRINCIPAUX

Nom du produit	Omikron
Type de boîtier	Roulette fixe
Norme	EN12533 - Roulettes forte charge
Capacité de charge à 4 km/h	3120 kg
Capacité de charge à 6 km/h	2600 kg
Capacité de charge statique	5200 kg
Plage de température (minimale)	-20 °C
Plage de température (maximale)	60 °C
Hauteur	370 mm
Poids	33,807 kg

ROUE

Corps de roue	Tôle d'acier, forte charge
Bandage	Polyuréthane, coulé
Roulement	Roulement à billes de précision
Pare-fils	Avec pare-fils
Diamètre	300 mm
Largeur du bandage	100 mm
Dureté du bandage (A)	92 Shore A

CHAPE

Matériau	Acier mécano-soudé
Forme de la chape	Droite

FIXATION

Type de fixation	Platine rectangulaire
Longueur de la platine	250 mm
Largeur de la platine	200 mm
Longueur des trous de la platine (maximum)	210 mm
Largeur des trous de la platine (maximum)	160 mm
Diamètre des trous de la platine	17 mm

© Copyright 2025 TENTE International GmbH

OMIKRON

9258STP300P66

EAN 4031582314137
Numéro de commande 00830234

BETTER MOBILITY. BETTER LIFE.
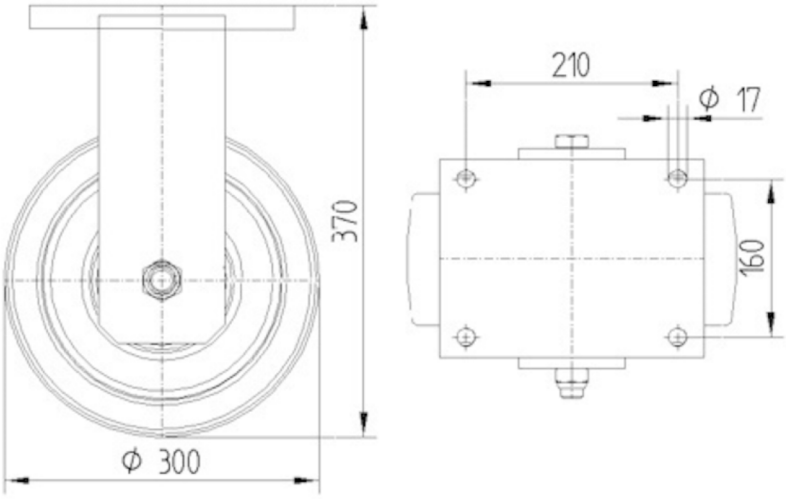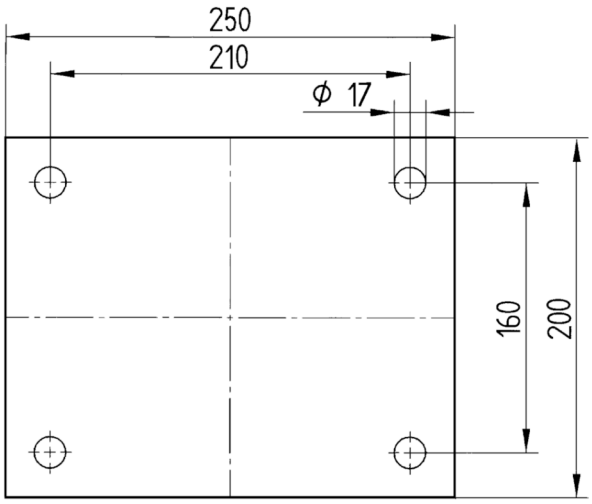
PLANS TECHNIQUES