AGILA

2470DIK075P30-11

EAN 4031582010336
Bestellnummer 00004826

BETTER MOBILITY. BETTER LIFE.

Bild kann vom Originalprodukt abweichen

PERFORMANCE

Laufverhalten	●●●○○
Fahrgeräusch	●●●●○
Abrieb	●●●○○
Korrosionsbeständigkeit	●●●○○

HAUPTMERKMALE

Produktname	Agila
Gehäusetyp	Lenkrolle
Norm	EN12530 - Geräterollen
Tragfähigkeit bei 3 km/h	55 kg
Statische Tragfähigkeit	110 kg
Temperaturbereich (Minimum)	-20 °C
Temperaturbereich (Maximum)	85 °C
Bauhöhe	100 mm
Gesamtbreite	43 mm
Gesamtgewicht	0,364 kg

RAD

Material des Radkörpers	Stahlblech
Material der Lauffläche	Vollgummi, spurlos
Lager	Konuskugellager
Radfarbe	Blaupassiviert
Fadenschutz	Mit Fadenschutz
Durchmesser	75 mm
Breite der Lauffläche	25 mm
Breite des Radkörpers	25 mm
Härte der Lauffläche (A)	80 Shore A

GEHÄUSE

Material	Stahlblech, mittel
Gabelform	Bauchig
Schwenklager	Kugelbahn, zweireihig
Farbe	Blaupassiviert
Ausladung	24 mm
Schwenkradius	61,5 mm
Störkreis	123 mm
Dom Durchmesser	43 mm

BEFESTIGUNG

Befestigungsart	Anschraubloch
Rückenloch Durchmesser	11 mm
Hinweis	Diese Rollen können mit Standardschrauben jeder Länge montiert werden.

© Copyright 2025 TENTE International GmbH

AGILA

2470DIK075P30-11

EAN 4031582010336
Bestellnummer 00004826

BETTER MOBILITY. BETTER LIFE.
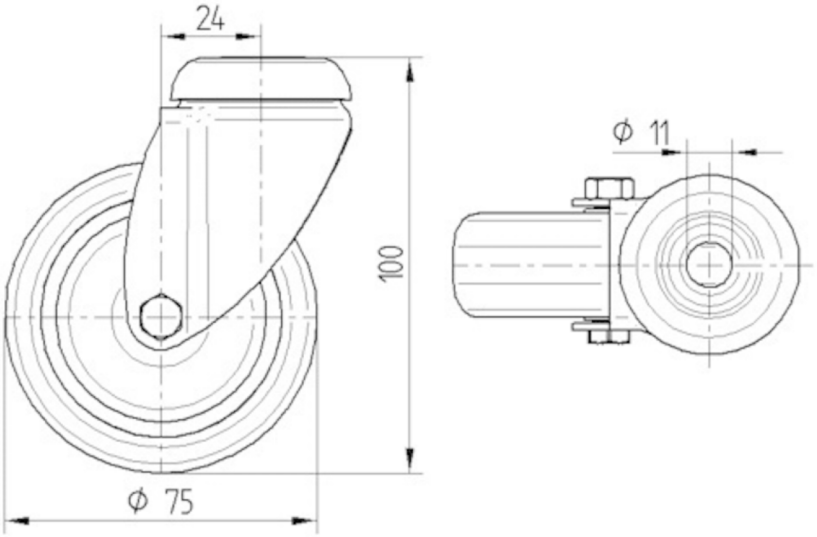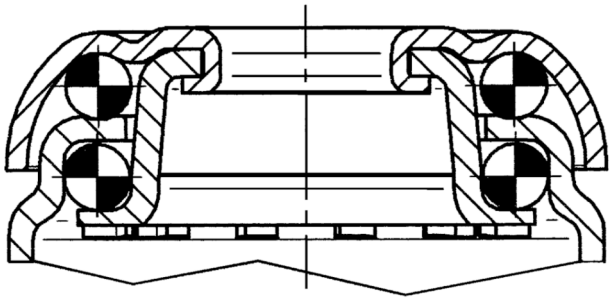
TECHNISCHE ZEICHNUNGEN