PRODUKTINFORMATION

ZETA

4680IEP200P63

EAN 4031582307818
Bestellnummer 00804231

BETTER MOBILITY. BETTER LIFE.

Bild kann vom Originalprodukt abweichen

PERFORMANCE

Laufverhalten	●●●●○
Fahrgeräusch	●●●●●
Abrieb	●●●○○
Korrosionsbeständigkeit	●●●○○

HAUPTMERKMALE

Produktname	Zeta
Gehäusetyp	Lenkrolle
Norm	EN12532 - Transportgeräte
Tragfähigkeit bei 4 km/h	450 kg
Tragfähigkeit bei 6 km/h	360 kg
Statische Tragfähigkeit	900 kg
Temperaturbereich (Minimum)	-20 °C
Temperaturbereich (Maximum)	85 °C
Bauhöhe	240 mm
Gesamtbreite	96 mm
Gesamtgewicht	3,887 kg

RAD

Material des Radkörpers	Aluminium
Material der Lauffläche	Elastikreifen, schwarz, vulkanisiert
Lager	Präzisionskugellager
Achse	Verschraubt
Radfarbe	Strahlschwarz (ähnlich RAL9005)
Fadenschutz	Mit Fadenschutz
Durchmesser	200 mm
Breite der Lauffläche	50 mm
Breite des Radkörpers	50 mm
Härte der Lauffläche (A)	67 Shore A

GEHÄUSE

Material	Stahlblech, sehr schwer
Gabelform	Bauchig, verstärkt
Schwenklager	Kugelbahn, zweireihig, verstärkt oder rostfrei
Farbe	Blaupassiviert
Ausladung	55 mm
Schwenkradius	155 mm
Störkreis	310 mm
Dom Durchmesser	96 mm

BEFESTIGUNG

Befestigungsart	Rechteckige Platte
Plattenlänge	137 mm
Plattenbreite	105 mm
Plattenlochlänge (Minimum)	75 mm
Plattenlochlänge (Maximum)	80 mm
Plattenlochbreite (Minimum)	75 mm
Plattenlochbreite (Maximum)	105 mm
Plattenloch Durchmesser	11 mm

© Copyright 2025 TENTE International GmbH

ZETA

4680IEP200P63

EAN 4031582307818
Bestellnummer 00804231

BETTER MOBILITY. BETTER LIFE.

TECHNISCHE ZEICHNUNGEN

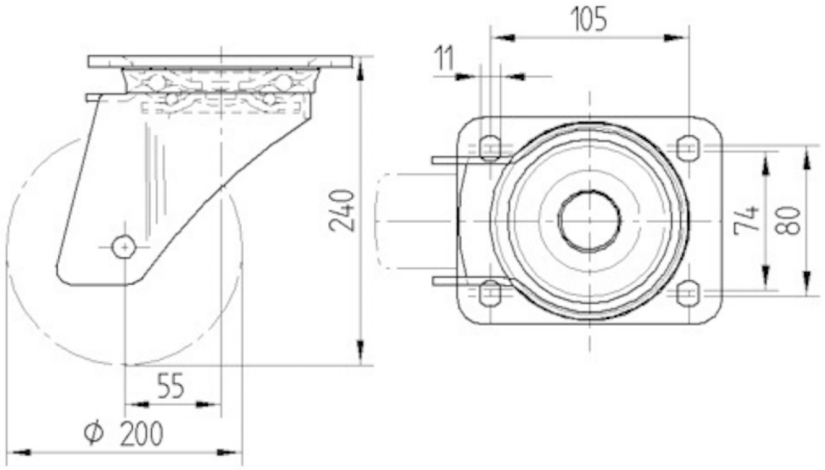

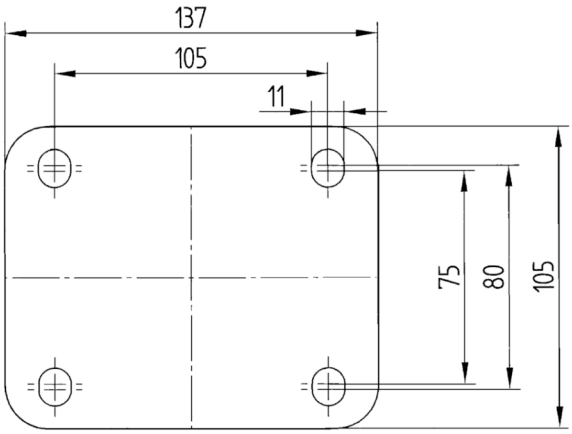

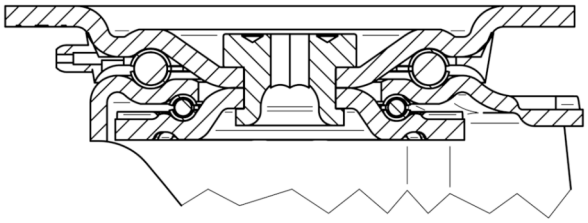

© Copyright 2025 TENTE International GmbH